D.C. ATHLETICS®

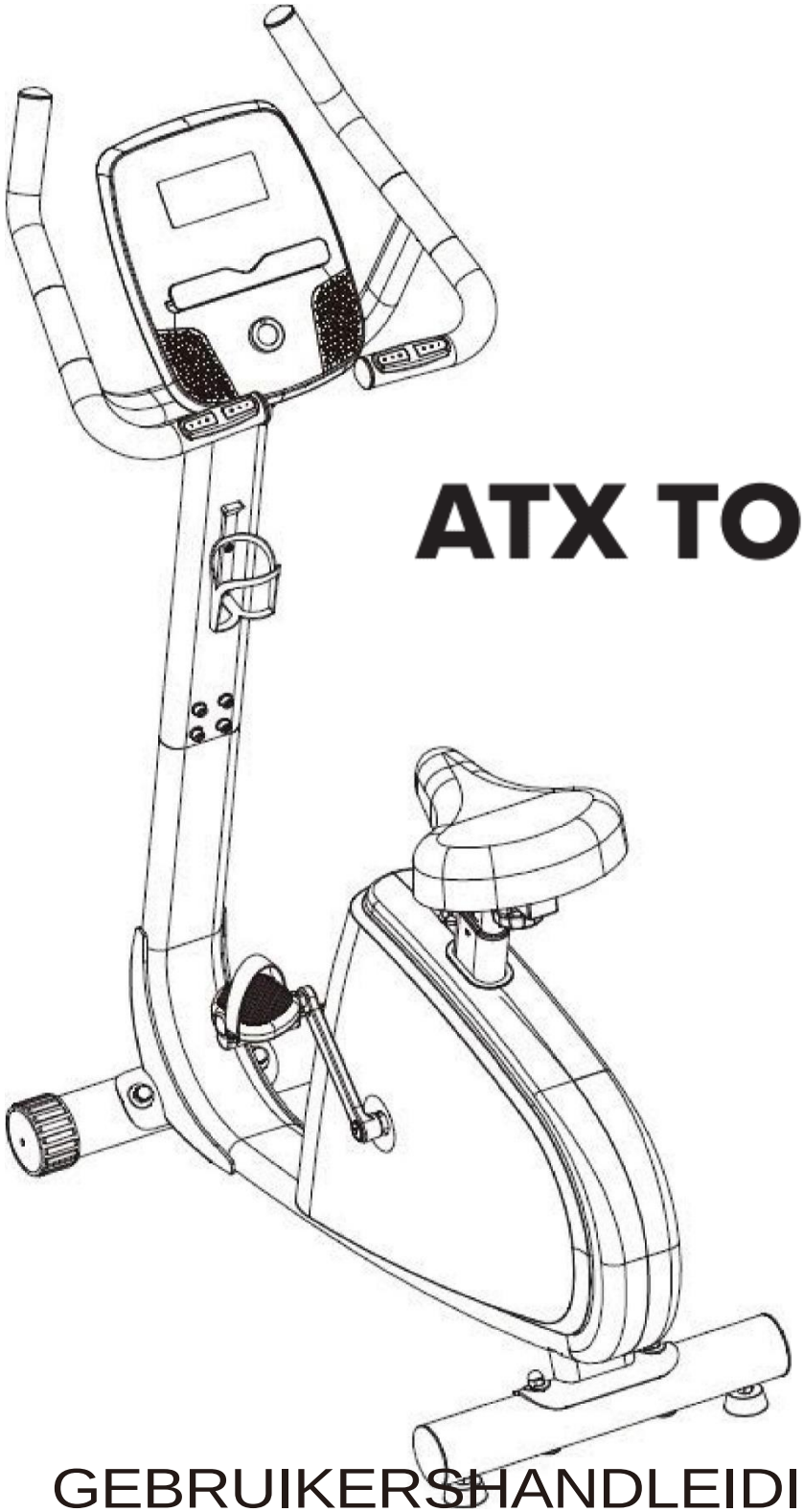

ATX TOUR 3.0

GEBRUIKERSHANDLEIDING

Testspecificaties:
Richtlijn lage voltage - EN60335 - 1
E&E-richtlijn - EN 62233
EMC-richtlijn - EN55014 - 1 EN55014 - 2
EN61000 - 3 - 2
EN61000 - 3 - 3

WEEE-waarschuwing:
Werp geen elektrische toestellen weg bij het gewone huisvuil. Neem contact op met het lokale recyclagepark voor hulp of de lokale overheid voor informatie in verband met de afvalophaling.

Huishoudelijke toestellen op vuilnisbelten of storten werpen kan voor milieuvervuiling zorgen en schadelijk zijn voor je gezondheid en welzijn.

INHOUDSOPGAVE

Inleiding/Veiligheidsvoorschriften 1-2

Montage-instructies. 3-7

Console-instructies. 8-14

Probleemoplossing console. 15

Hoe de hometrainer te gebruiken. 16

Afstelling hometrainer. 17

Opwarming. 18-19

Reiniging & Onderhoud. 19-20

INLEIDING / VEILIGHEIDSVOORSCHRIFTEN:

A. INLEIDING

Deze gebruikershandleiding bevat informatie over de montageprocedure, voorzorgsmaatregelen voor gebruik, onderhoud en veiligheidsvoorschriften.

Gelieve onderstaande richtlijnen te lezen voor je eigen veiligheid.

B. VEILIGHEIDSVOORSCHRIFTEN

a. Lees aandachtig de handleidingen en volg de bijhorende richtlijnen alvorens het toestel te gebruiken.

b. Dit toestel is enkel bestemd voor gebruik binnenshuis of voor licht commerciële verhuur.

c. Controleer het fitnesstoestel voor de training om zeker te zijn dat alle onderdelen in goede staat zijn.

d. Zorg dat het toestel stabiel op de grond staat. Vermijd een oneffen ondergrond.

e. De meeste fitnesstoestellen zijn niet geschikt voor kinderen. Laat geen kinderen zonder toezicht bij het toestel.

c. Fitnesstoestellen hebben bewegende onderdelen. Zorg dat iedereen, en vooral kinderen, op veilige afstand blijft gedurende het trainen.

g. Zorg dat alle onderdelen juist afgesteld zijn voor gebruik om letsels te vermijden.

h. Doe alle juwelen, ook ringen, kettingen en oorbellen uit voor het trainen.

i. Draag altijd geschikte kledij en schoeisel tijdens het trainen. Draag geen losse kledij die tussen de bewegende onderdelen kan terecht komen.

j. Warm 5 tot 10 minuten op voor elke work-out en voorzie achteraf een coolingdown van 5 tot 10 minuten. Zo kan je hartslag geleidelijk aan verhogen en verlagen en vermijd je spierletsels.

k. Hou nooit je adem in tijdens het trainen. Je moet een normaal ademritme behouden volgens de moeilijkheidsgraad van de oefening die je uitvoert.

l. Rust voldoende tussen de work-outs. De spierontwikkeling gebeurt tijdens de rustperiodes. Beginners moeten tweemaal per week trainen en dit ritme geleidelijk aan opvoeren tot 4 à 5 keer per week.

m. "Overtrain" niet op de verkeerde manier. Buitenmatig trainen kan letsels veroorzaken.

n. Opgelet! Alle verstelbare onderdelen moeten vergrendeld worden voor gebruik.

o. Remsysteem: afstelbaar.

BELANGRIJK:
HET AANBEVOLEN MAXIMUM GEWICHT VOOR DIT TOESTEL IS 150 KG.

Waarschuwing:

Raadpleeg de huisdokter voor het opstarten van eender welk trainingsprogrammama. Indien je je tijdens het trainen onwel voelt, duizelig bent of pijn ervaart, stop en raadpleeg je huisdokter. De fabrikant kan het oneigenlijk gebruik van dit toestel door gebruikers aanwenden als verdediging tegen elke claim, letsel, schade of verlies. Bovenstaande waarschuwingen willen op geen enkele wijze het garantierecht van de consument beperken of wijzigen. Ze dienen om de veiligheid te garanderen van de personen die dit product gebruiken.

Het optimale veiligheidsniveau van het toestel kan enkel behouden worden indien het regelmatig op schade of slijtage gecontroleerd wordt.
Het toestel is niet geschikt voor kinderen onder 14 jaar.
Veiligheidsafstand:
Vooraan en achteraan: 100 cm
Aan de zijkanten: 100 cm

Belangrijk:
Lees deze instructies zorgvuldig. Monteer het toestel volgens de richtlijnen in de handleiding. Leg alle onderdelen open en controleer voor de montage of ze volledig zijn. Indien er een afwijking is, contacteer de dienst na verkoop van de winkel voor hulp. Vervang onmiddellijk defecte onderdelen en gebruik het toestel niet tot het hersteld is.

MONTAGE-INSTRUCTIES:

PAKLIJST:

Item nr.	Omschrijving	Aantal	Eenheid
1	Hoofdframe	1	stuk
2	Handgreep	1	stuk
3	Hardwarekit	1	pak
4	Glijblok - Zadelsteun	1	stuk
5	Zadel	1	stuk
6	Pedalen	1	paar
7	Voorste stabilisator	1	stuk
8	Achterste stabilisator	1	stuk
9	Scherm / Console	1	stuk
10	Handleiding	1	stuk

Montage:

STAP 1

Bevestig de voorste stabilisator (04) en de achterste stabilisator (02-UL02) aan het hoofdframe (01) met 4 slotbouten (15), 4 boogringen (65) en 4 dopmoeren (16) en draai vast.

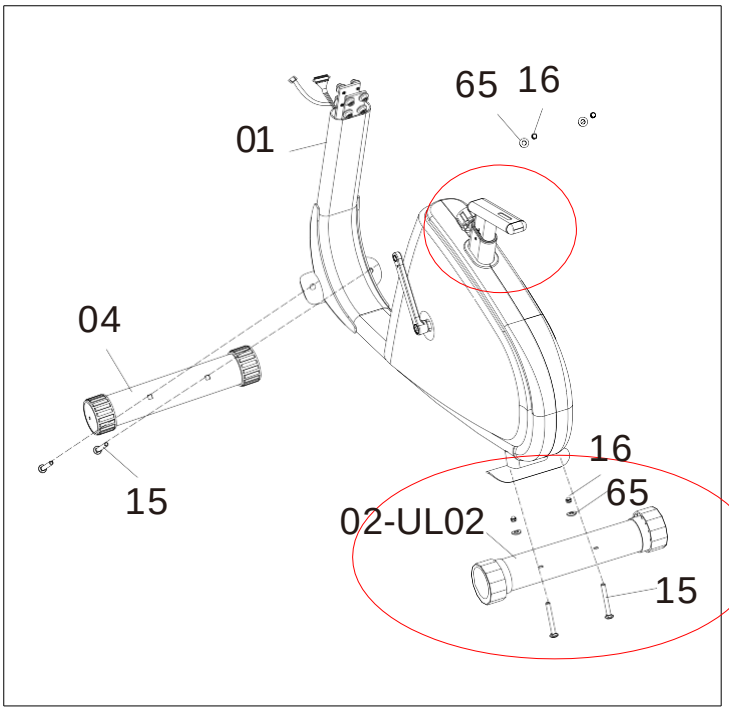

STAP 2

a. Verbind het zadel (08) met het glijblok (07) met 3 zeskantbouten (25) om vast te maken, monteer dan de zadelstang (06) met de slotbout (27) en knop (26) en draai vast.

b. Trek aan de snelle afstelhendel (21) om het zadel (08) op de juiste hoogte af te stellen, zet de hendel (21) terug op de gesloten positie voor gebruik.

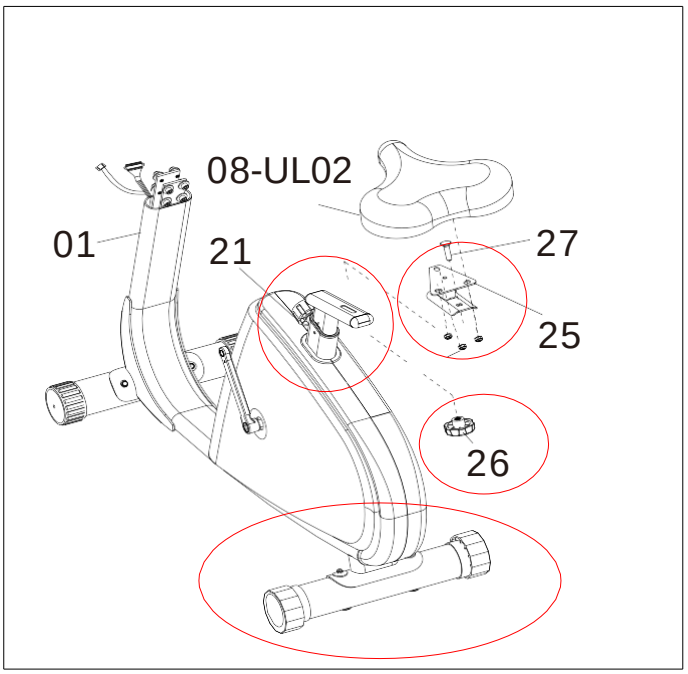

STAP 3

a. Monteer de pedalen (14 R) (14 L) aan de crank R en L. (De pedaal gemarkeerd met “L” moet aan de linkerkant van het hoofdframe gemonteerd worden, de pedaal gemarkeerd met “R” moet aan de rechterkant van het hoofdframe gemonteerd worden.)
b. De linkerpedaal met linkerschroefdraad moet in tegenwijzerzin gedraaid worden om aan te spannen. De rechterpedaal met rechterschroefdraad moet in wijzerzin gedraaid worden om aan te spannen.

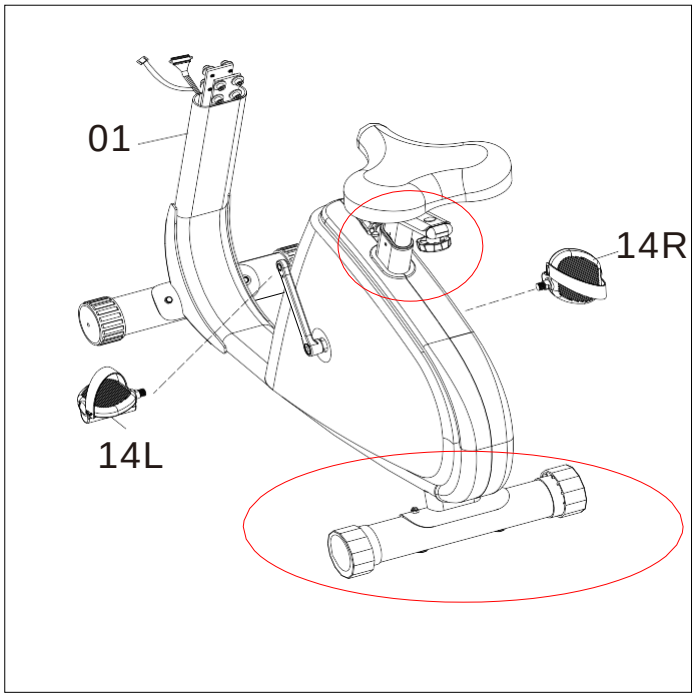

STAP 4

Verbind de bovenste computerkabel (30) met de onderste computerkabel (29), plaats dan de voorste stang (09) in het hoofdframe (01) en bevestig ze met 8 zeskantbouten (28). Draai ze aan beide kanten vast.

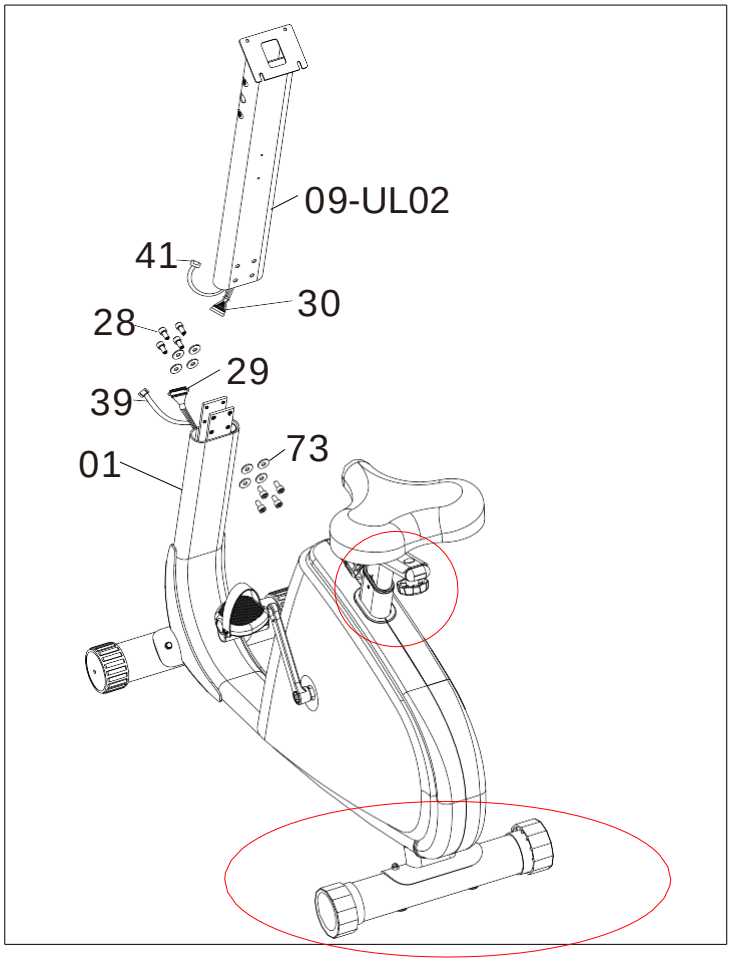

STAP 5

a. Voer de handgreepkabels door de opening in de handgreepstang (9- UL02) en trek ze bovenaan uit de handgreepstang (9-UL02).

b. Bevestig de handgreep (10) aan de handgreepstang (9-UL02) met 2 onderlegringen (72) en 2 schroeven (28).

c. Herhaal bovenstaande stap aan de andere kant.

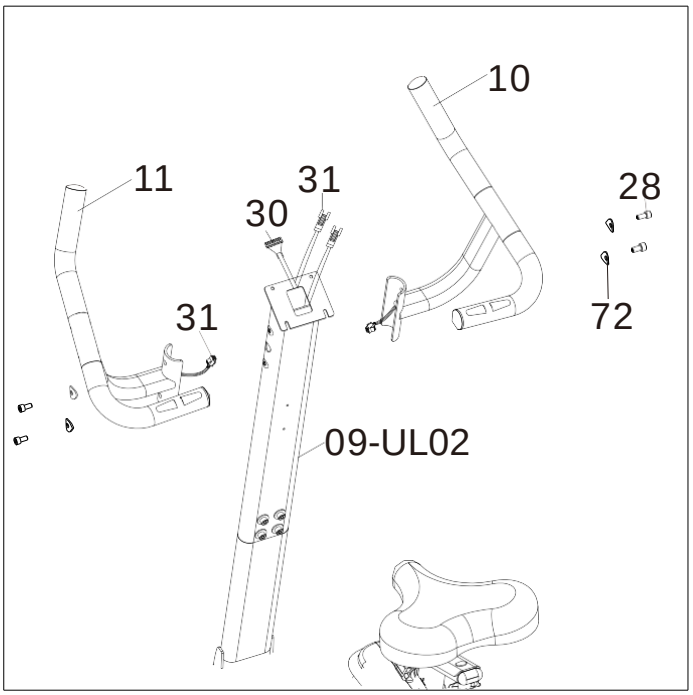

STAP 6

Haal het scherm uit de verpakking, maak de twee bolle kruiskopschroeven (32) bovenaan het scherm volledig los met een schroevendraaier en draai dan onderaan de twee bolle kruiskopschroeven ongeveer 5-6 mm los.

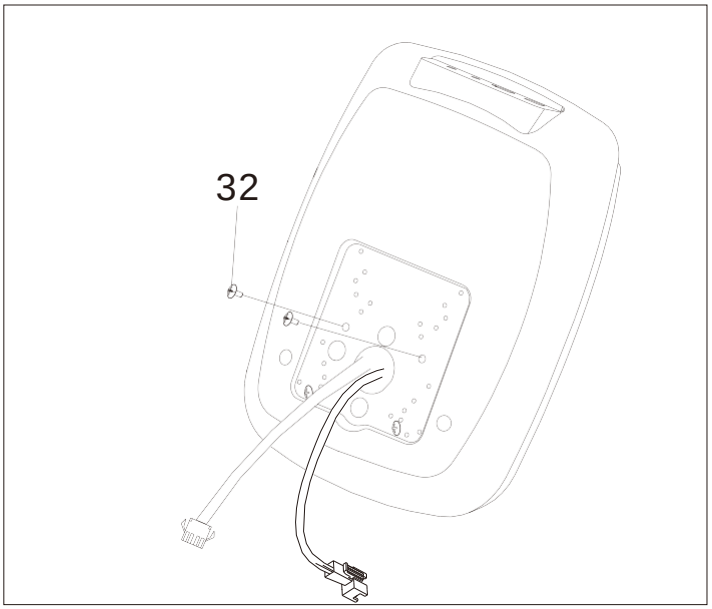

STAP 7-1

Verbind de bovenste draad van de computerconsole (30) en de hartslagmeterdraad
(31) met de computer (13-UL02) .

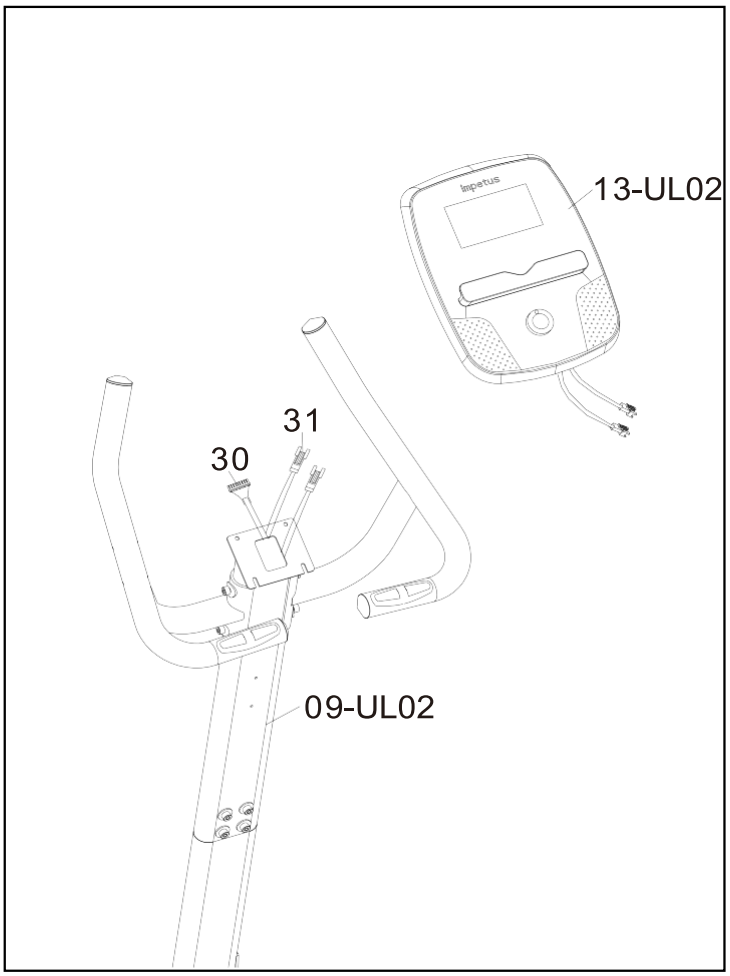

STAP 7-2

Voer de verbindingskabels door de vierkante opening van de consolebevestigingsplaat. Plaats de computerconsole op de consolebevestigingsplaat. Schuif in de richting van de pijl en steek de twee onderste schroeven van de computer in de gaten van de console. Aligneer de gaten van de computerconsole met de gaten van consolebevestigingsplaat.
Steek tot slot de twee bolle kruiskopschroeven(32) erdoor en bevestig de vier bolle kruiskopschroeven.

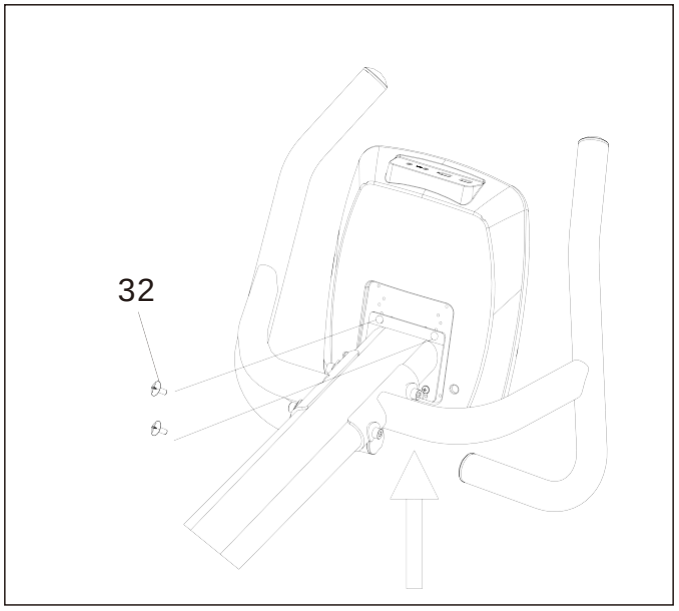

STAP 8

Bevestig de waterfleshouder (76) aan de handgreepstang (9-UL02) met de schroeven (77).

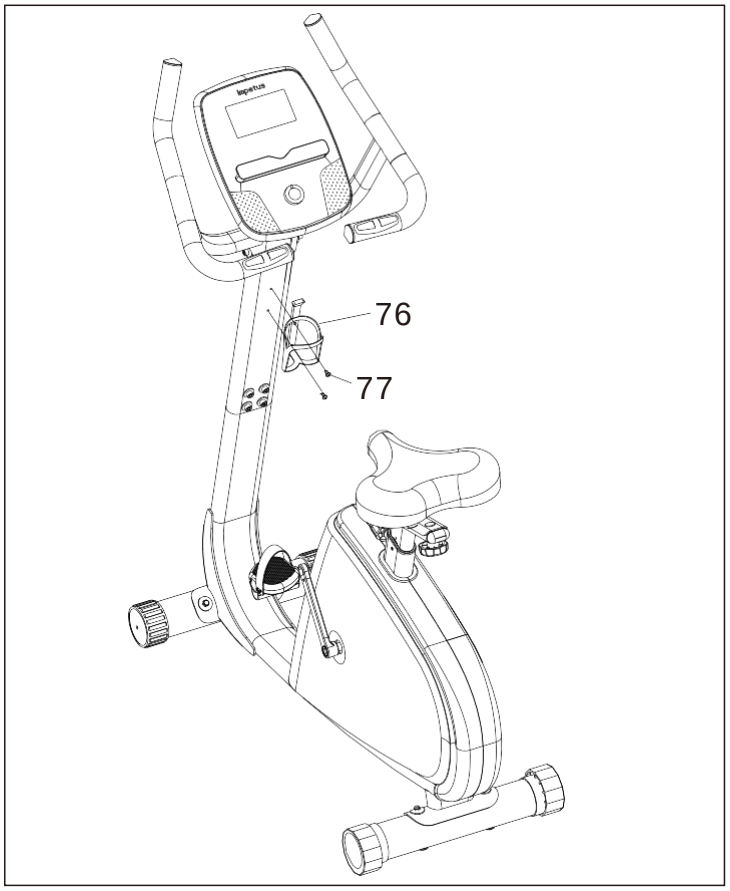

CONSOLE-INSTRUCTIES

Opties:
1. Om de app te bedienen (iConsole+)
2. Luidsprekers
3. Ontvanger draadloze hartslagmeter

TOETSFUNCTIES

FUNCTIE	OMSCHRIJVING (CONSOLE # SM-2576)
Omhoog(+) (wijzerzin)	·Het weerstandsniveau en het WATTAGE-niveau of functiewaarde tijdens de training verhogen. ·Instelling of functieselectie.
Omlaag(-) (tegenwijzerzin)	·Het weerstandsniveau en het WATTAGE-niveau of functiewaarde tijdens de training verlagen. ·Instelling of functieselectie.
Modus (indrukken)	·De instelling of selectie bevestigen. ·In work-outmodus indrukken om te switchen naar functiescherm.
Reset	·Hou 2 seconden ingedrukt, de computer start terug op. ·Terugkeren naar het hoofdmenu na het afwerken van work-outwaarde of stopmodus.
Start/ Stop	·De work-out starten of stoppen.
Herstel	·Het hartslagherstel testen.

SCHERMFUNCTIES

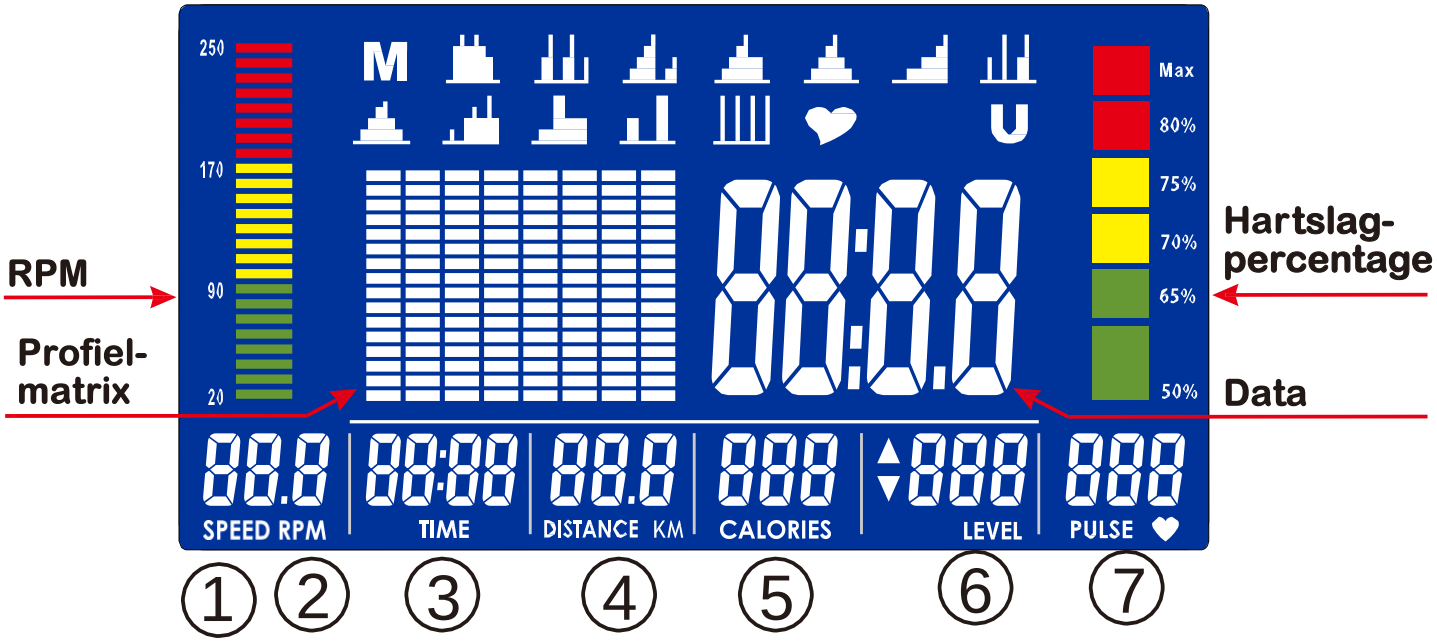

	FUNCTIE	OMSCHRIJVING
1	SNELHEID	·Weergave work-outsnelheid tijdens de training. ·Bereik 0,0 tot 99,9
2	RPM	·Rotatie per minuut ·Bereik 0 tot 999
3	TIJD	·Weergave work-outtijd tijdens de training. ·Bereik 0:00 tot 99:59
4	AFSTAND	·Weergave work-outafstand tijdens de training. ·Bereik 0,0 tot 99,9
5	CALORIEËN	·Weergave verbruikte calorieën tijdens work-out. ·Bereik 0 tot 999
6	NIVEAU	·Weerstandsniveau ·Bereik 0 tot 16
7	HARTSLAG	·Weergave hartslag hpm tijdens de training. ·Hartslagalarm bij overschrijden ingestelde hartslag. ·Bereik 0-30 tot 230

	MODUS	OMSCHRIJVING
M	MANUEEL	·Manuele work-outmodus.
~	PROGRAMMA	·12 programmaselecties.
♥	H.R.C.	·Doelhartslag trainingmodus.
U	GEBRUIKER	·Gebruiker stelt weerstandsniveauprofiel in.

GEBRUIKSAANWIJZING

AANZETTEN & START

・Steek de stroomdraad in het stopcontact (of druk 2 sec. op de RESET-toets), de computer springt aan en een lange beep klinkt. Gedurende 2 seconden lichten alle functies op het lcd-scherm op. (Afbeelding 1).

・Eerst verschijnt de vooringestelde wieldiameter gedurende 1 sec. in het SNELHEID-scherm (Afbeelding 2), dan gaat het toestel in work-out instelmodus. Het weerstandsniveau springt op WEERSTANDSNIVEAU=1-positie, los van waar de motor stopt.

・Als er 4 minuten niet getrapt wordt of geen hartslag gemeten wordt, gaat de console in slaapstand.

・Als de gebruiker terug trapt of de hartslag terug gemeten wordt, springt het lcd-scherm opnieuw aan. Druk op eender welke toets om de console uit slaapstand te halen.

Afbeelding 1

Afbeelding 2

3.Druk op “Start” om je work-out te starten. Draai in wijzerzin om het weerstandsniveau te verhogen of in tegenwijzerzin om het te verlagen.

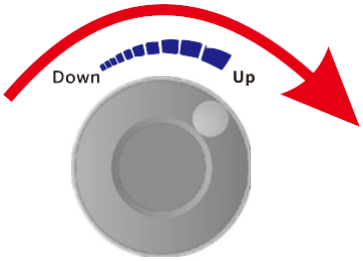

Het weerstandsniveau verhogen

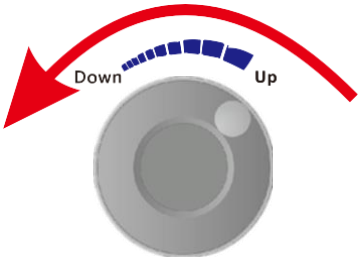

Het weerstandsniveau verlagen

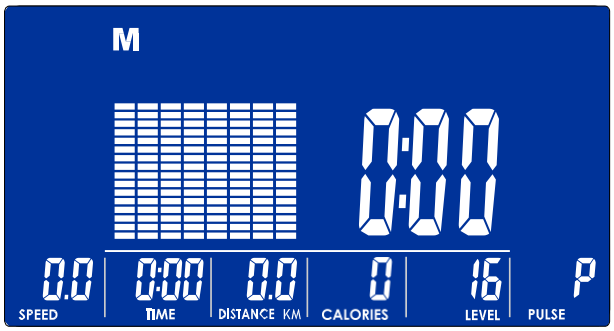

Het weerstandsniveau is verhoogd van niveau 1 tot niveau 16

Het weerstandsniveau is verlaagd van niveau 16 tot niveau 1

WORK-OUTKEUZE

In het hoofdmenu knippert MANUEEL. Druk op OMHOOG(+) of OMLAAG(-) om de work-out te kiezen:M(Manueel) (Afbeelding 3) _ P(Programma 1-12)(Afbeelding 4) _ (H.R.C) (Afbeelding 5) _ U(Gebruiker) (Afbeelding 6), druk op MODUS om te bevestigen.

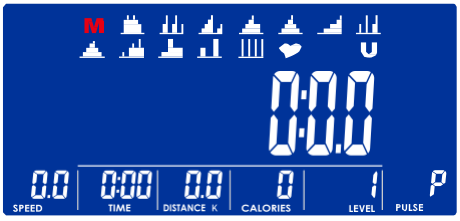

Afbeelding 3

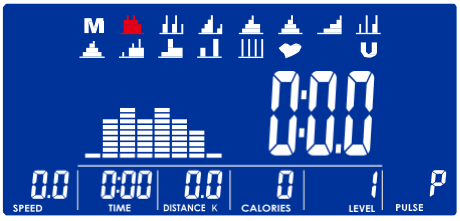

Afbeelding 4

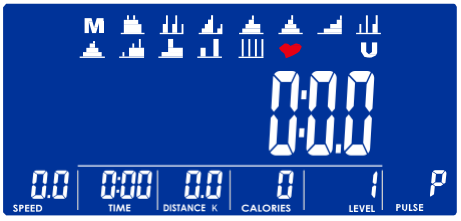

Afbeelding 5

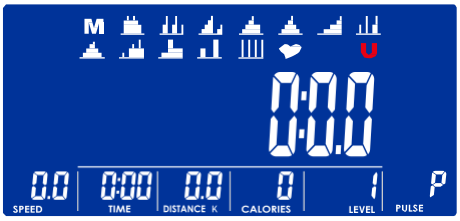

Afbeelding 6

Manuele modus

Druk op START in het hoofdmenu om de work-out direct in de MANUEEL-modus te starten.

1. Druk op de OMHOOG(+)- of OMLAAG(-)-knop om het work-outprogramma te kiezen, kies M en druk op MODUS om te bevestigen.
2. Druk op OMHOOG(+) of OMLAAG(-) om het weerstandsniveau in te stellen (Afbeelding 7), de vooringestelde waarde 1 knippert. Als de instelling na 3 sec. niet wordt bevestigd zal de console het WATT-scherm weergeven en kan er niet gefietst worden volgens de aangepaste waarde.
3. Druk op OMHOOG(+) of OMLAAG(-) om de TIJD (Afbeelding 8), de AFSTAND (Afbeelding 9), de CALORIEËN (Afbeelding 10), de HARTSLAG (Afbeelding 11) in te stellen en druk op MODUS om te bevestigen. Er kan nu volgens de aanpassingen gefietst worden.
4. Druk op de START/STOP-knop om de work-out te starten (Afbeelding 12). Het RPM-balkje en het HARTSLAG-balkje veranderen mee met de afgebeelde waarde. Tijdens de work-out kan de gebruiker ook het weerstandsniveau van 1 tot 16 aanpassen met een druk op de OMHOOG- en OMLAAG-knop.
5. Druk op de START/STOP-knop om de work-out te onderbreken. Alle work-outwaarden worden opgeslagen. Druk op RESET om terug te keren naar het hoofdmenu.

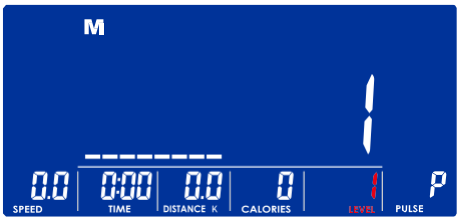

Afbeelding 7

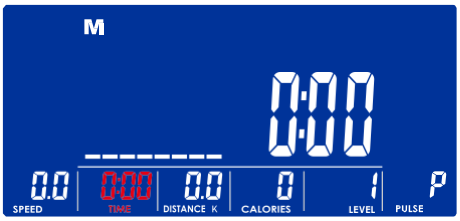

Afbeelding 8

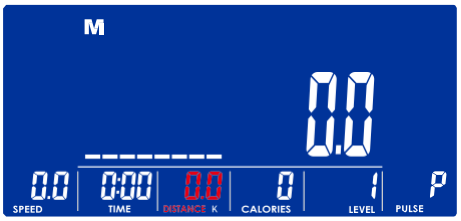

Afbeelding 9

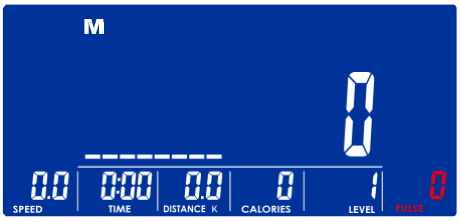

Afbeelding 10 Afbeelding 11 Afbeelding 12

Programmamodus

1.Druk op OMHOOG of OMLAAG om een work-outprogramma te kiezen. Kies een van de programma's van P01 tot P12 en druk op MODUS om te bevestigen (Afbeelding 13).(zie programmaprofiel hieronder, elk profiel zal knipperen.)

2.Het weerstandsniveau knippert om in te stellen, de vooringestelde waarde is 1. Druk op OMHOOG of OMLAAG om het weerstandsniveau aan te passen (Afbeelding 14),druk op MODUS om te bevestigen. Er kan nu nog niet gefietst worden.

3.Druk vervolgens op de OMHOOG- of OMLAAG-knop om de TIJD in te stellen (Afbeelding 15).

4.Druk op de START/STOP-knop om de work-out te starten. Gedurende de work-out kan de gebruiker het weerstandsniveau aanpassen van 1 tot 8 met een druk op de OMHOOG- en OMLAAG-knop.

5.Druk op START/STOP-knop om de work-out te pauzeren. Alle work-outwaarden worden bewaard. Druk op RESET om naar het hoofdmenu terug te keren.

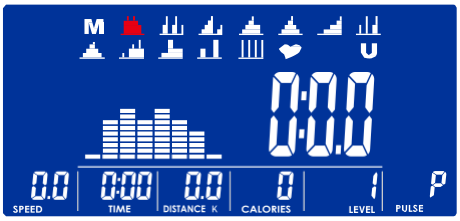

Afbeelding 13

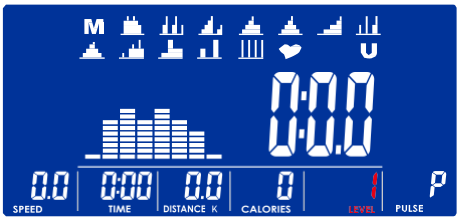

Afbeelding 14

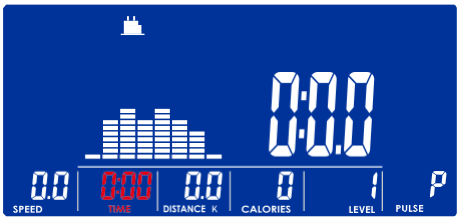

Afbeelding 15

H.R.C-modus

1. Druk op OMHOOG of OMLAAG om het work-outprogramma te kiezen, kies H.R.C. en druk op MODUS om te bevestigen (Afbeelding 16). Voer de LEEFTIJD van de gebruiker in en bevestig met MODUS. (Afbeelding 17) (Telkens de gebruiker de HRC-modus verlaat, moet de LEEFTIJD terug ingesteld worden.)

2. Druk op OMHOOG of OMLAAG om 55 %, 75 %, 90 % of DOEL te bereiken (DOELHARTSLAG staat ingesteld op 100) (Afbeelding 18 tot 21). Het lcd-scherm toont de vooringestelde waarde in het HARTSLAG-scherm volgens de ingevoerde LEEFTIJD. Bij het kiezen van DOEL knippert de vooringestelde waarde 100, druk op OMHOOG of OMLAAG om de waarde in te stellen tussen 30 en 230.

3. Druk op OMHOOG of OMLAAG om de TIJD voor de work-out in te stellen (Afbeelding 22).

4. Druk op de START/STOP-knop om de work-out te starten of stop te zetten. Druk op RESET om naar het hoofdmenu terug te keren.

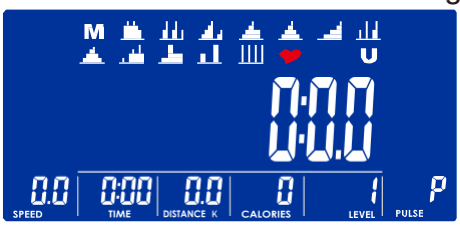

Afbeelding 16

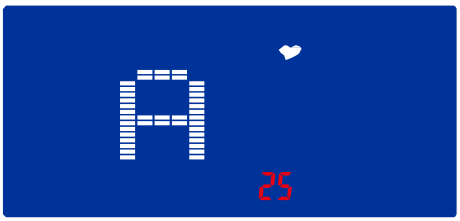

Afbeelding 17

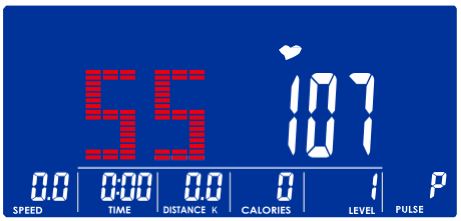

Afbeelding 18

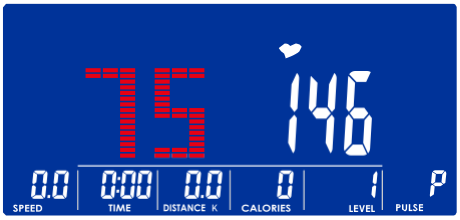

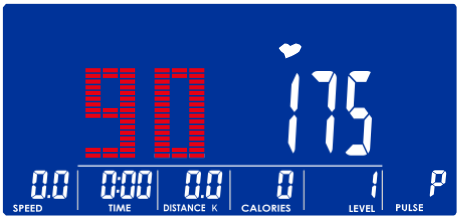

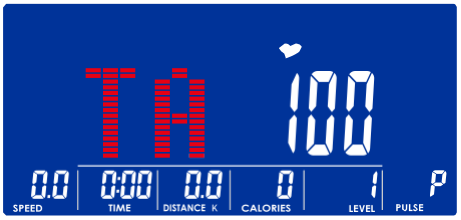

Afbeelding 19 Afbeelding 20 Afbeelding 21

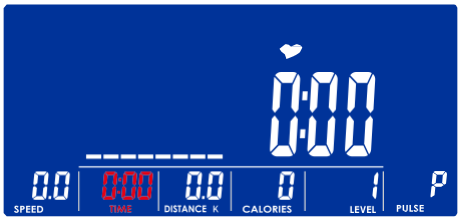

“WAARSCHUWING! De hartslagmeting kan onnauwkeurig zijn. Teveel trainen kan leiden tot zware letsels of tot de dood. Als je je onwel voelt, stop onmiddellijk met de training.”

Afbeelding 22

Gebruikermodus

1. Druk op OMHOOG of OMLAAG om het work-outprogramma te kiezen, kies U en druk op MODUS om te bevestigen. (Afbeelding 23)
2. Druk op OMHOOG of OMLAAG om een gebruikersprofiel aan te maken (Afbeelding 24). Er moeten 8 parameters ingesteld worden. De gebruiker kan voor iedere parameter het weerstandsniveau instellen. Druk MODUS om af te sluiten. De gebruiker kan tijdens het instellen MODUS gedurende 2 sec. ingedrukt houden om uit het scherm te gaan.
3. Druk op OMHOOG of OMLAAG om de TIJD in te stellen (Afbeelding 25).
4. Druk op de START/STOP-knop om de work-out te starten. Gedurende de work-out kan de gebruiker het weerstandsniveau van 1 tot 16 aanpassen met een druk op de OMHOOG- of OMLAAG-knop.
5. Druk op de START/STOP-knop om de work-out te pauzeren. Druk op RESET om naar het hoofdmenu terug te keren.

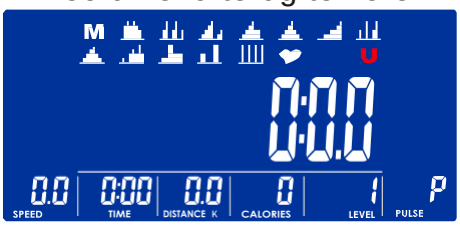

Afbeelding 23

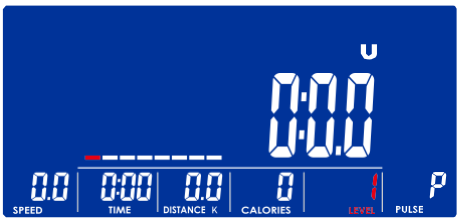

Afbeelding 24

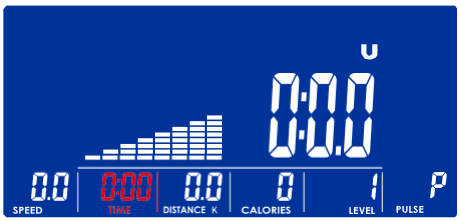

Afbeelding 25

HERSTEL

Als je al een tijdje aan het trainen bent, kan je de hartslag meten door de handgrepen vast te houden of een borstriem te dragen en op de HERSTEL-knop te drukken. Alle functieschermen stoppen behalve de “TIJD” die AFTELT van 00:60 tot 00:00 (Afbeelding 26). Wanneer de TIJD op 00:00 staat, verschijnt je hartslagherstelstatus op het scherm met een waarde van F1, F2….tot F6 (Afbeelding 27). F1 is de beste waarde, F6 de slechtste. De gebruiker mag verder trainen om zijn hartslagherstelwaarde te verbeteren. (Druk op de HERSTEL-knop om terug naar het hoofdscherm te gaan.)

Afbeelding 26

Afbeelding 27

1.0	UITSTEKEND
1.0<F<2.0	PRIMA
2.0<F<2.9	GOED
3.0<F<3.9	REDELIJK
4.0<F<5.9	LAAGGEMIDDELD
6.0	SLECHT

Referentietabel

Usb-lader:

De console kan fungeren als usb-lader voor tablets of smartphones. Steek de datakabel gewoon in de usb-poort om op te laden.

Mp3-functie:

De gebruiker kan een smartphone of muziekspeler aan de console koppelen met een audiokabel voor mp3-functionaliteit. Klik vervolgens op speler en de console speelt de muziek af. (Opgelet: de console werkt enkel als versterker maar leest geen geheugenkaarten.)

Programmaprofiel:

P1

P2

P3

P4

P5

P6

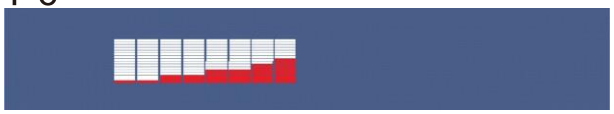

P7

P8

P9

P10

P11

P12

Opmerking:

Deze console is uitgerust met een mp3-/usb-laderfunctie en zal daarom meer stroom verbruiken. Voor een stabiele work-out en werking raden we de gebruiker aan om een 9 V 1,3 A adapter of hoger te gebruiken.

	Probleem	Oplossingen
1	lcd-scherm is zwart	1. Controleer of de adapter correct in het stopcontact en in het toestel zit. 2. Controleer of de stroomspanning van de adapter dezelfde is als de netspanning. 3. Controleer of de 9-pinskabel van het toestel goed aangesloten is op het scherm. 4. Controleer de 3-pins DC-kabel zonder hem los te maken.
2	Geen weerstand	1. Controleer of de motor werkt wanneer het weerstandsniveau toeneemt of vermindert. 2. Controleer of 9-pinskabel van het toestel goed aangesloten is op het scherm. 3. Steek de adapter terug in en start het scherm opnieuw om te controleren of de motor werkt.
3	Geen hartslag via handsensor	1. Zorg dat elke hand het hartslagsensorplaatje goed vasthoudt. 2. Controleer of de sensorkabel van het scherm goed verbonden is met het handsensorplaatje. 3. Controleer of het scherm in slaapstand staat.
4	Geen draadloze hartslag	1. Controleer of de borstriem juist aan is. 2. Controleer of de batterij niet plat is; vervang indien nodig. 3. Controleer of het scherm niet in slaapstand staat.
5	E-2	Motor heeft maximumcapaciteit overschreden, trek de adapter 3 sec. uit en plug hem terug in.
6	E-7	Controleer of de schermkabel goed aangesloten is op de machinekabel. Trek vervolgens de adapter uit en plug hem terug in.
7	Geen snelheid	1. Controleer of de 9-pinskabel van het toestel goed verbonden is met het scherm. 2. Controleer of de snelheidssensorkabel los zit of niet goed zit.
8	Herstel werkt niet	1. Controleer of het scherm in “stop“- modus staat. 2. Controleer of de hartslagmeter werkt.

HOE DE HOMETRAINER TE GEBRUIKEN

Hieronder zie je hoe de hometrainer juist te gebruiken.

Hieronder zie je de crankrotatie.

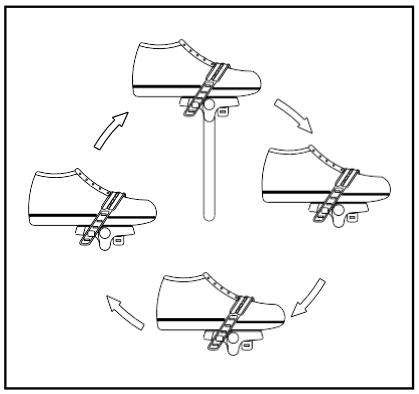

DE HOMETRAINER AFSTELLEN:

Het zadel afstellen:

Draai de knop los om het zadel naar voor of naar achter te zetten, draai dan de knop terug vast.

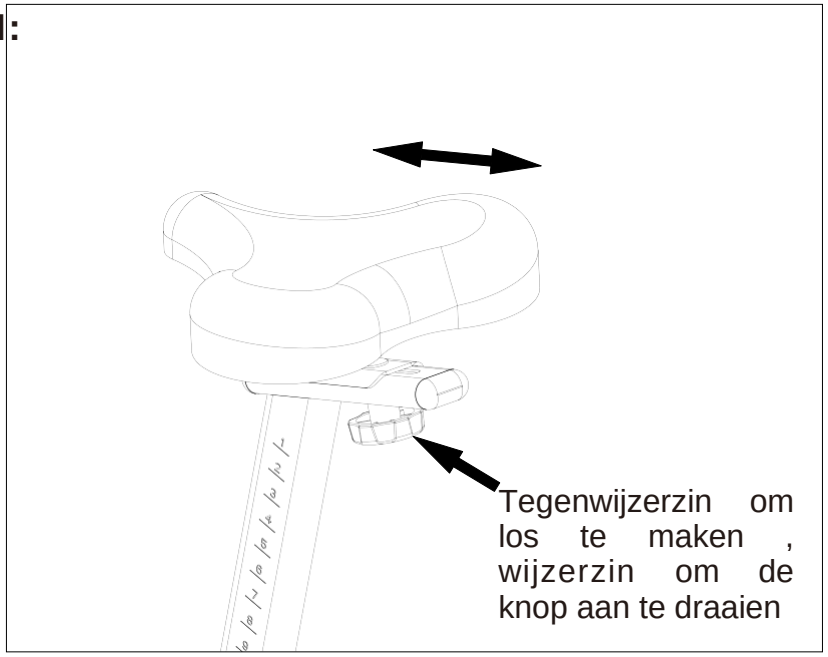

De zadelstang afstellen:

Trek aan de hendel in de richting van de pijl om de zadelstang los te maken. Trek even de zadelstang schuin omhoog om de juiste zadelhoogte in te stellen.

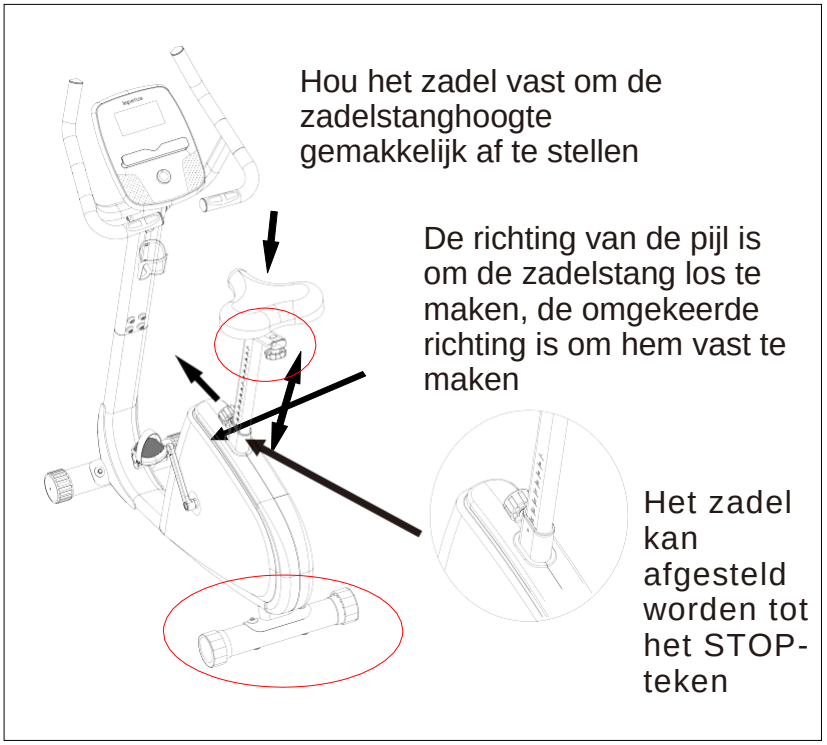

OPMERKING:

1. Voor de console # SM-2576 is een 9 V 1,3 A adapter nodig.
2. Als de gebruiker 4 minuten stopt met trappen, zal de console in slaapstand gaan en worden alle instellingen en trainingsdata opgeslagen tot de gebruiker de training terug opstart.
3. Als de console raar begint te doen, trek de adapter uit en steek hem terug in.

De opwarming is een belangrijk onderdeel van elke work-out. Het bereidt het lichaam voor op meer belastende oefeningen en verkleint de kans op letsels aan gewrichten en het lichaam door de bloedtoevoer naar de spieren te verhogen. Zo komt er meer zuurstof in de spieren en neemt de lichaamstemperatuur toe.

OPWARMING

Voorgestelde stretchings
De volgende stretchoefeningen zorgen voor een goede opwarming en coolingdown. Maak zachte bewegingen bij het stretchen.

Hamstringstretching
Zit neer met een uitgestrekt been. Breng de voetzool van de andere voet naar je toe en laat hem rusten om de binnendij van het uitgestrekte been. Trek je tenen naar je toe zover je kan, hou 15 tellen aan en ontspan. Herhaal driemaal voor ieder been.
Stretcht de hamstrings, de lage rug en de lies

Binnendijstretching
Zit neer met de voetzolen tegen elkaar en de knieën die naar buiten wijzen. Trek je voeten zo dicht mogelijk naar je lies toe. Hou 15 tellen aan en ontspan. Herhaal driemaal.
Stretcht de quadriceps en de heupspieren

Tenen aanraken
Sta met je knieën lichtjes gebogen en buig naar voor vanuit je heupen. Hou je rug en schouders ontspannen en stretch omlaag naar je tenen toe. Ga zo ver als je kan. Hou 15 tellen aan en ontspan. Herhaal driemaal.
Stretcht de hamstrings, de achterkant van de knieën en de rug

Quadricepsstetching

Sta op een been en hou je met een hand in evenwicht tegen de muur, hef de andere voet naar achter en trek de voet zo ver als je kan richting billen. Hou 15 tellen aan en ontspan. Herhaal driemaal.
Stretcht de quadricepsspieren en de heupspieren

Kuit- en achillespeesstretching

Zet een been voor het andere en leun met je armen tegen de muur. Hou je achterste been recht met platte voet op de grond. Buig nu het voorste been en breng je heupen naar de muur. Om de achillespees nog meer te strekken, plooi ook het achterste been.
Stretcht de onderbenen, de achillespezen en de enkels

REINIGING EN ONDERHOUD

A. Controleer regelmatig of de bewegende onderdelen vlot bewegen. Smeer ze voor een nog vlottere werking, met uitzondering van de handgrepen.

B. Veeg de machine regelmatig af zodat ze proper blijft. Gebruik een vochtige doek voor de plastieken onderdelen maar een droge doek voor de metalen frames.

C. Gebruik het toestel niet op een vochtige plaats, het kan de binnendelen van het toestel beschadigen en tot een fatale fout leiden.

D. Let op: de veiligheid van het toestel kan enkel gewaarborgd worden indien het regelmatig gecontroleerd wordt op schade en slijtage. Kijk regelmatig of alle verbindingen goed aangesloten zijn en in goede staat zijn.

E. Besteed extra aandacht aan de componenten die het meest vatbaar zijn voor slijtage, zoals schroeven, moeren, onderlegringen, verbindingspunten.

Er mag zonder onze toestemming niets van deze handleiding gekopieerd, bewaard of overgemaakt worden.

We behouden ons het recht om de specificaties, de uitrusting en de onderhoudsinformatie te herzien aangezien ons R&D-team de kwaliteit van onze producten steeds verbetert.

We hebben ons uiterste best gedaan om deze handleiding zo duidelijk mogelijk te maken voor alle gebruikers. Indien er toch typfouten of onderdelen in de handleiding op een verkeerde plaats afgebeeld worden, aarzel niet om contact op te nemen met de winkel waar dit toestel gekocht werd.

Geniet van de fitnesswork-out met ons toestel en van een gezond leven.

ATX_TOUR_3.0_IV-500-UL02-20210512AW